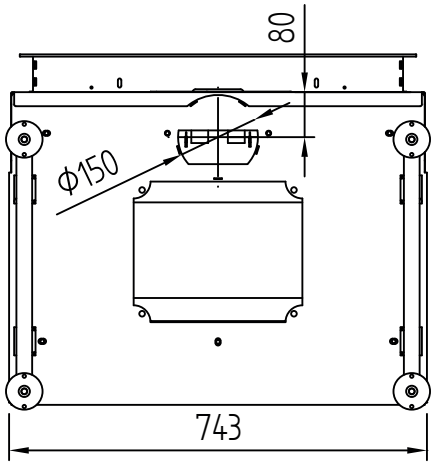
80
Ø150
743

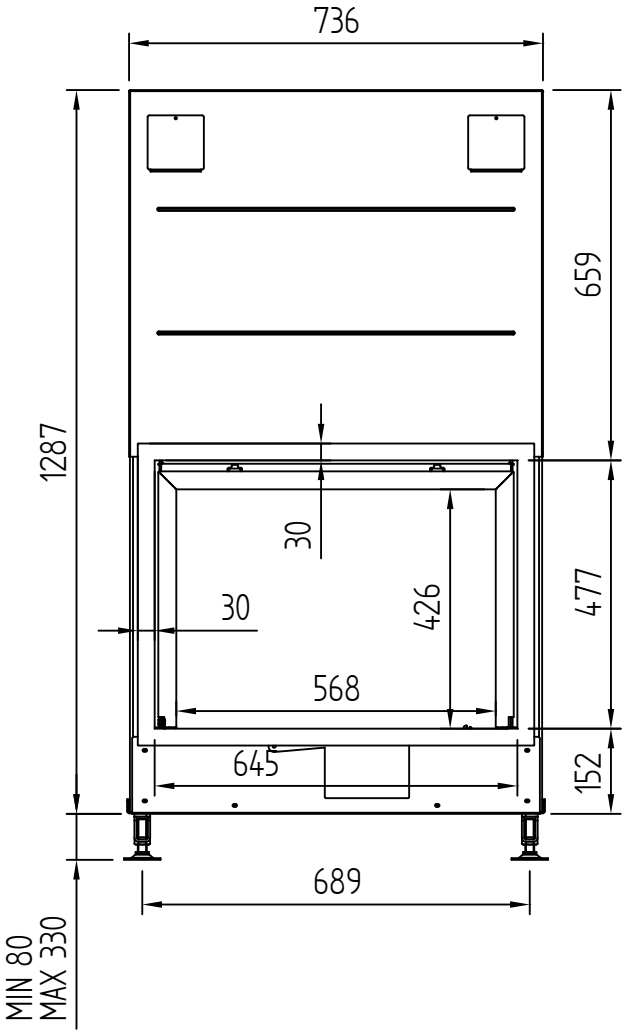
736
659
1287
30
30
426
477
568
645
152
689
MIN 80
MAX 330

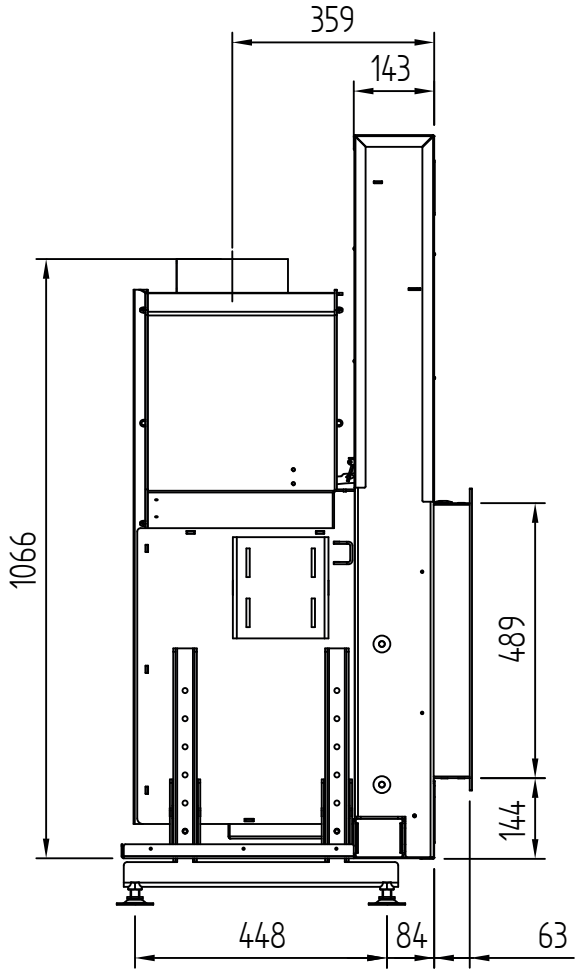
359
143
1066
489
144
448
84
63

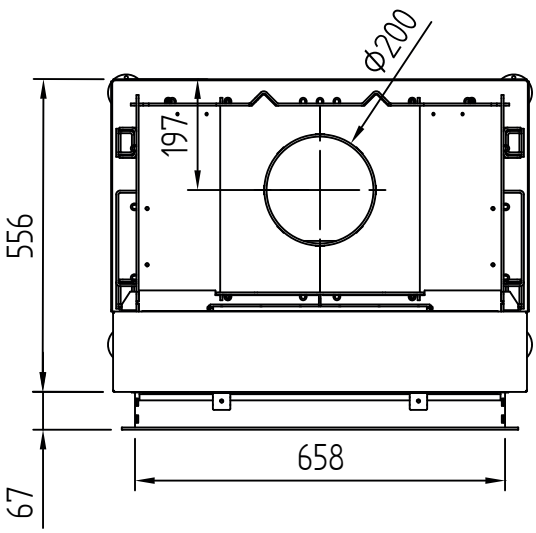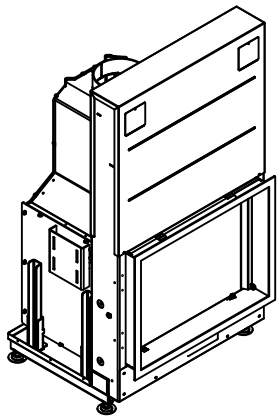
Ø200
197
556
658
67