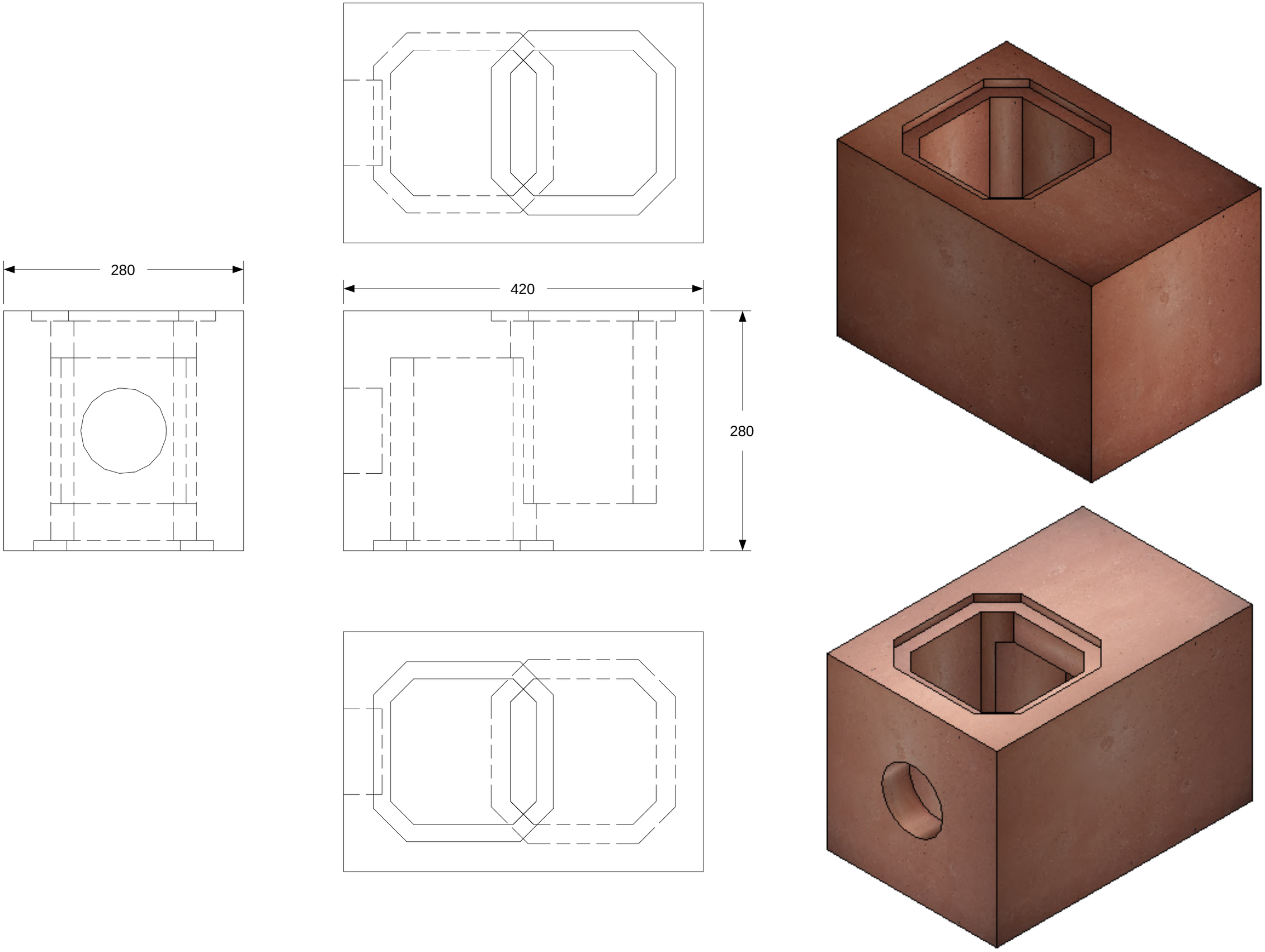
280
420
280